Dynamic 400 – 404

Operator systems for Roller Shutters

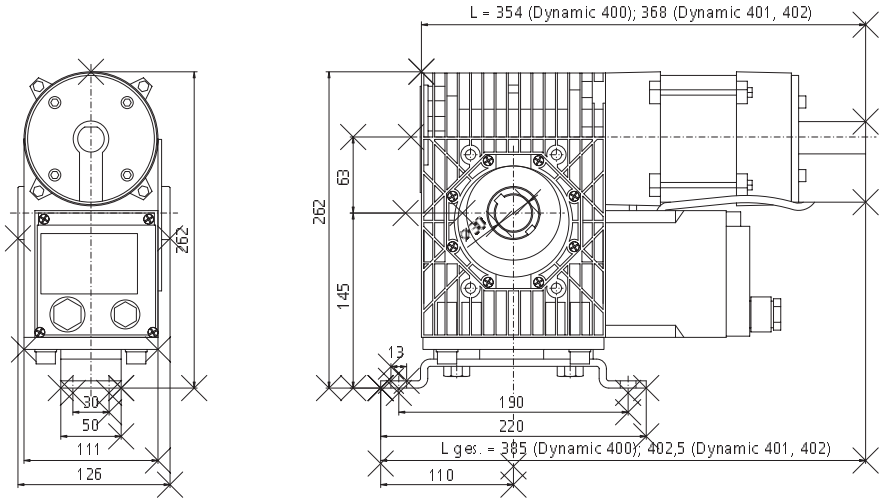

Dynamic 400, 401, 402

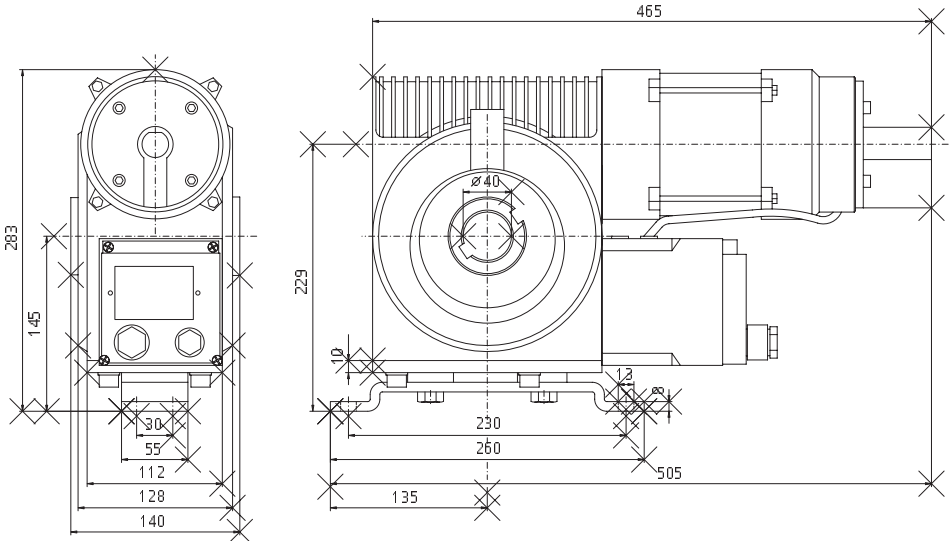

Dynamic 403

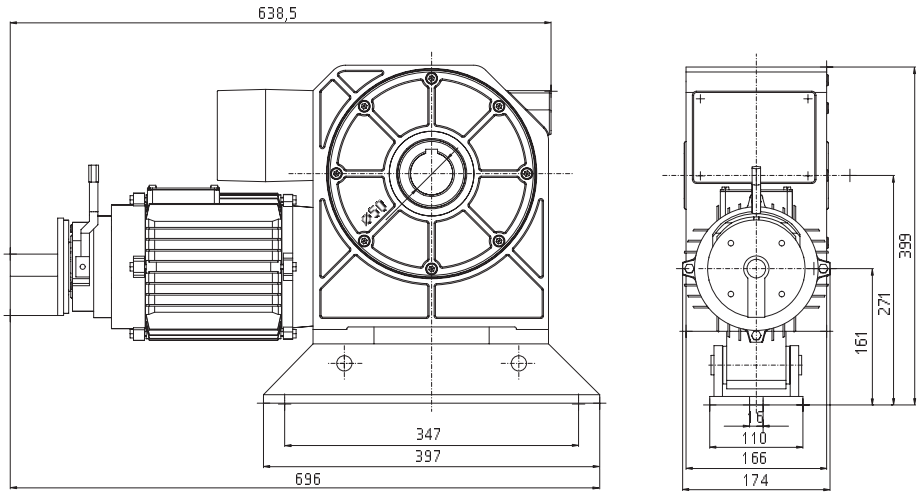

Dynamic 404

Marantec

Torantriebe » automatisch am besten